岡山県における旧合併特例法下での合併の経緯

平成 18 年 1 月作成

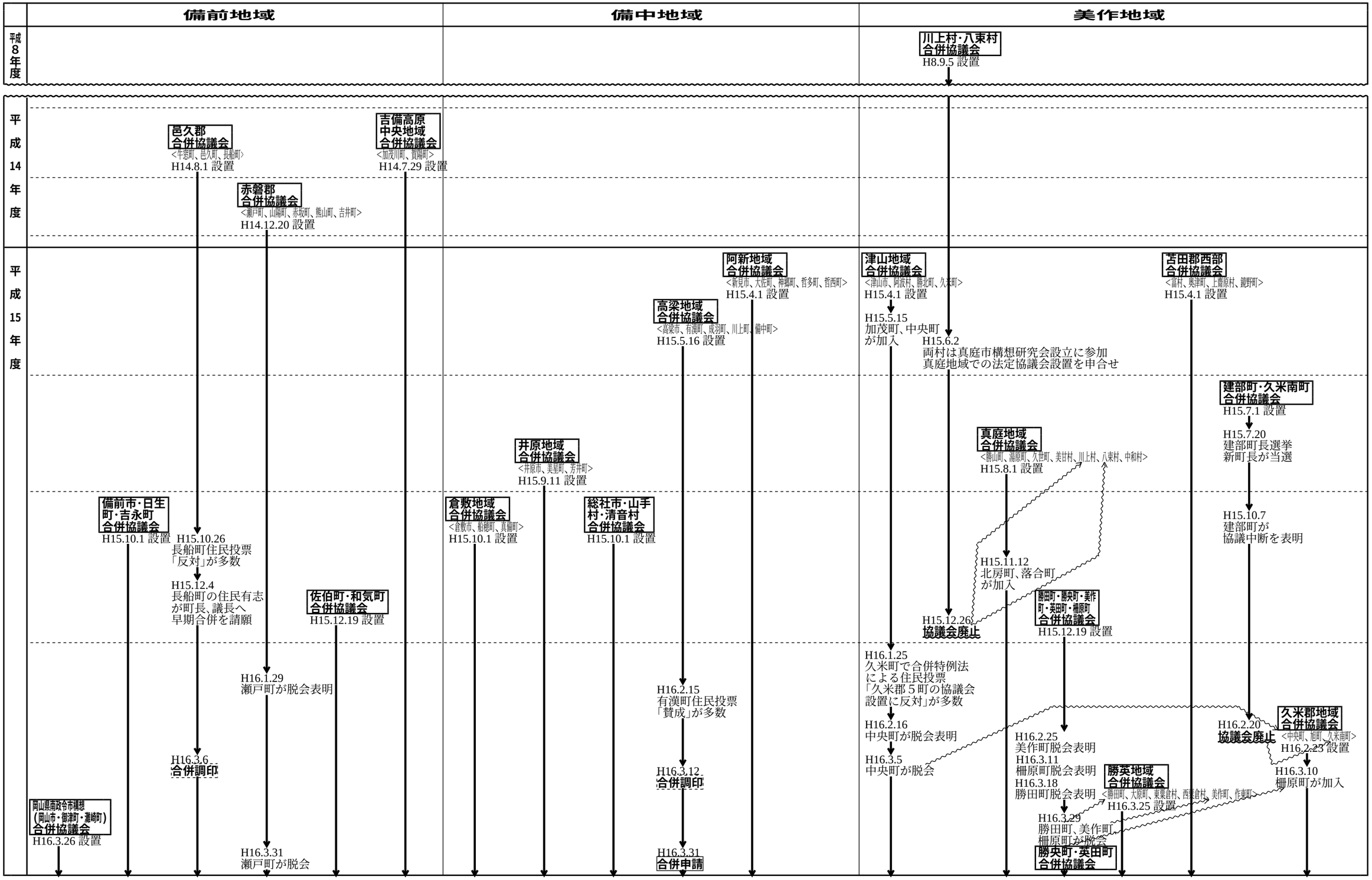

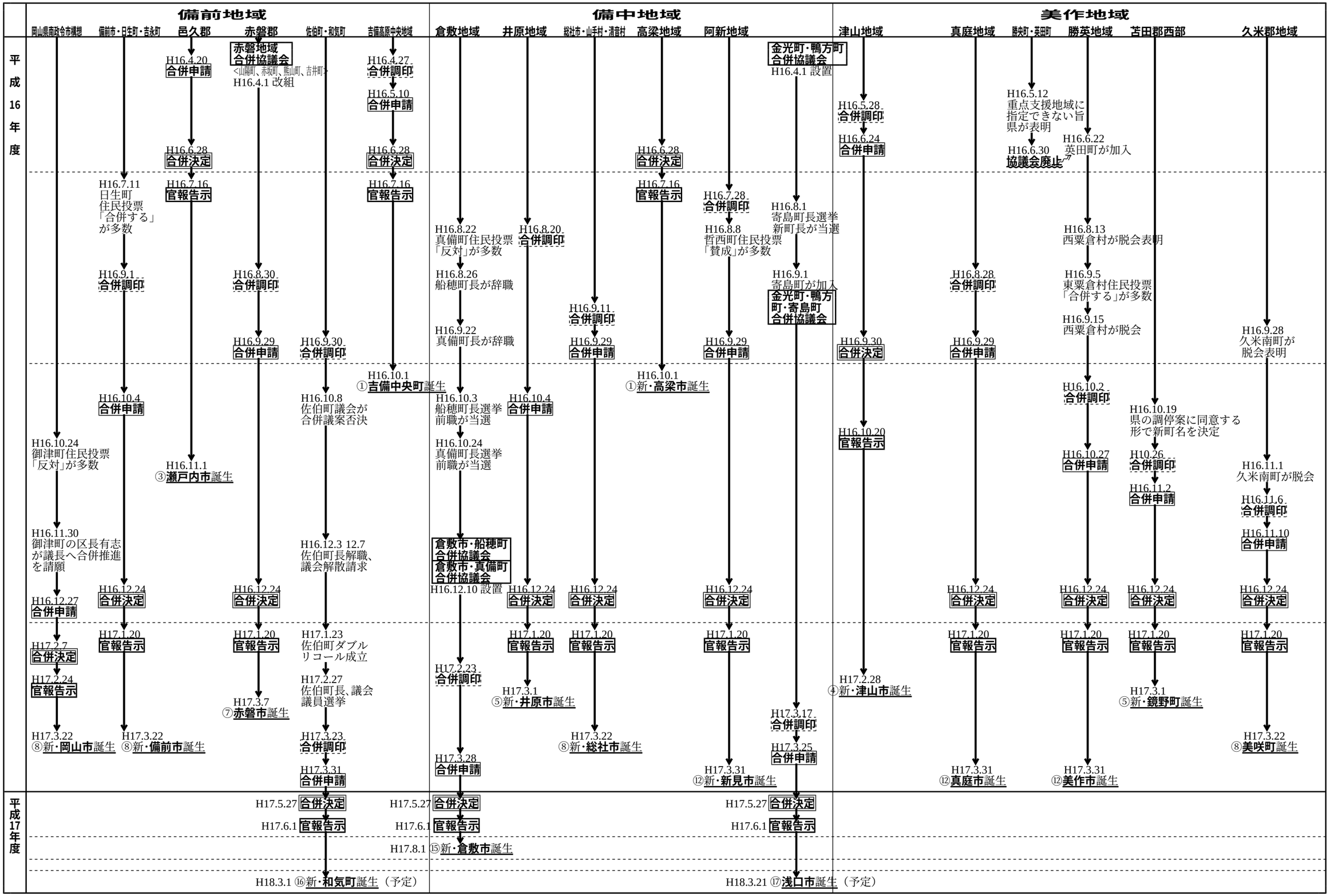
備前地域
備中地域
美作地域
岡山県南政令市構想
備前市・日生町・吉永町
邑久郡
赤磐郡
佐伯町・和気町
吉備高原中央地域
倉敷地域
井原地域
総社市・山手村・清音村
高梁地域
阿新地域
津山地域
真庭地域
勝央町・英田町
勝英地域
苫田郡西部
久米郡地域
平成16年度
赤磐地域合併協議会
<山陽町、赤坂町、熊山町、吉井町>
H16.4.1 改組
金光町・鴨方町合併協議会
H16.4.1 設置
H16.4.20 合併申請
H16.4.27 合併調印
H16.5.10 合併申請
H16.5.12 重点支援地域に指定できない旨県が表明
H16.5.28 合併調印
H16.6.24 合併申請
H16.6.30 協議会廃止
H16.6.22 英田町が加入
H16.6.28 合併決定
H16.7.11 日生町住民投票「合併する」が多数
H16.7.16 官報告示
H16.7.28 合併調印
H16.8.1 寄島町長選挙 新町長が当選
H16.8.22 真備町住民投票「反対」が多数
H16.8.20 合併調印
H16.8.8 哲西町住民投票「賛成」が多数
H16.8.13 西粟倉村が脱会表明
H16.9.1 合併調印
H16.8.30 合併調印
H16.8.26 船穂町長が辞職
H16.9.1 寄島町が加入
金光町・鴨方町・寄島町合併協議会
H16.8.28 合併調印
H16.9.5 東粟倉村住民投票「合併する」が多数
H16.9.11 合併調印
H16.9.15 西粟倉村が脱会
H16.9.22 真備町長が辞職
H16.9.29 合併申請
H16.9.30 合併調印
H16.9.29 合併申請
H16.9.29 合併申請
H16.9.30 合併決定
H16.9.29 合併申請
H16.9.28 久米南町が脱会表明
H16.10.1 ①吉備中央町誕生
H16.10.1 ①新・高梁市誕生
H16.10.4 合併申請
H16.10.8 佐伯町議会が合併議案否決
H16.10.3 船穂町長選挙 前職が当選
H16.10.4 合併申請
H16.10.2 合併調印
H16.10.19 県の調停案に同意する形で新町名を決定
H16.10.24 御津町住民投票「反対」が多数
H16.10.24 真備町長選挙 前職が当選
H16.10.20 官報告示
H16.10.27 合併申請
H10.26 合併調印
H16.11.1 ③瀬戸内市誕生
H16.11.1 久米南町が脱会
H16.11.2 合併申請
H16.11.30 御津町の区長有志が議長へ合併推進を請願
H16.12.3 12.7 佐伯町長解職、議会解散請求
倉敷市・船穂町合併協議会
倉敷市・真備町合併協議会
H16.11.6 合併調印
H16.11.10 合併申請
H16.12.10 設置
H16.12.27 合併申請
H16.12.24 合併決定
H16.12.24 合併決定
H16.12.24 合併決定
H16.12.24 合併決定
H16.12.24 合併決定
H16.12.24 合併決定
H16.12.24 合併決定
H16.12.24 合併決定
H17.1.20 官報告示
H17.1.20 官報告示
H17.1.23 佐伯町ダブルリコール成立
H17.1.20 官報告示
H17.1.20 官報告示
H17.1.20 官報告示
H17.1.20 官報告示
H17.1.20 官報告示
H17.1.20 官報告示
H17.2.7 合併決定
H17.2.24 官報告示
H17.2.23 合併調印
H17.2.28 ④新・津山市誕生
H17.2.27 佐伯町長、議会議員選挙
H17.3.1 ⑤新・井原市誕生
H17.3.1 ⑤新・鏡野町誕生
H17.3.7 ⑦赤磐市誕生
H17.3.17 合併調印
H17.3.22 ⑧新・岡山市誕生
H17.3.22 ⑧新・備前市誕生
H17.3.23 合併調印
H17.3.22 ⑧新・総社市誕生
H17.3.25 合併申請
H17.3.22 ⑧美咲町誕生
H17.3.28 合併申請
H17.3.31 ⑫新・新見市誕生
H17.3.31 ⑫真庭市誕生
H17.3.31 ⑫美作市誕生
H17.3.31 合併申請
平成17年度
H17.5.27 合併決定
H17.5.27 合併決定
H17.5.27 合併決定
H17.6.1 官報告示
H17.6.1 官報告示
H17.6.1 官報告示
H17.8.1 ⑮新・倉敷市誕生
H18.3.1 ⑯新・和気町誕生（予定）
H18.3.21 ⑰浅口市誕生（予定）